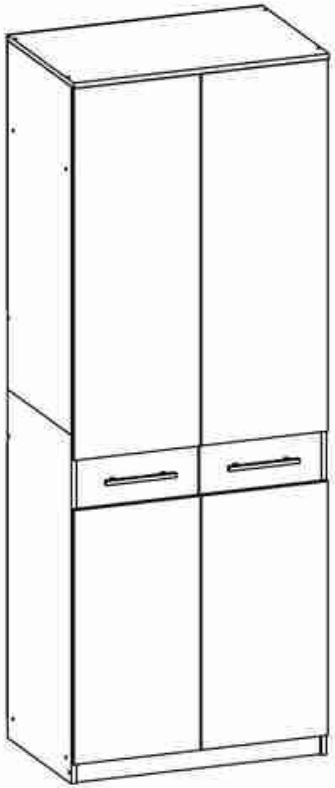

Шкаф

Схема сборки

Детали

1.	(СВ2)	Дверь правая_ВЕРХ	1030*396*16 - 1 шт.
2.	(СВ1)	Дверь левая_ВЕРХ	1030*396*16 - 1 шт.
3.	(СВ4)	Правая стенка_НИЗ	1002*500*16 - 1 шт.
4.	(СВ3)	Правая стенка_ВЕРХ	1002*500*16 - 1 шт.
5.	(СВ6)	Левая стенка _НИЗ	1002*500*16 - 1 шт.
6.	(СВ5)	Левая стенка-ВЕРХ	1002*500*16 - 1 шт.
7.	(СВ7)	Верхняя крышка	800*520*16 - 1 шт.
8.	(СВ8)	Цоколь	768*60*16 - 1 шт.
9.	(СВ9)	Крышка нижняя	768*500*16 - 2 шт.
10.	(СВ10)	Жесткость	768*432*16 - 1 шт.
11.	(СВ14)	Дверь левая_НИЗ	759*396*16 - 1 шт.
12.	(СВ15)	Дверь правая_НИЗ	759*396*16 - 1 шт.
13.	(СВ13)	Накладка двери	382*350*16 - 2 шт.
14.	(СВ12)	Задняя стенка 1	780*396*16 - 4 шт.
15.		Планка соединительная	746 мм - 2 шт.

Для более быстрой и качественной сборки изделий, рекомендуем пользоваться услугами специалистов.
Предприятие изготовитель оставляет за собой право на замену фурнитуры и комплектующих.

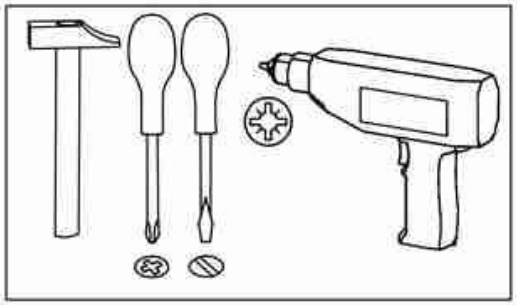

Перечень фурнитуры.

Стяжка конусная  Ф04008 x4	*Шуруп 3,5*12*  Ш01000 x14	*Наконечник* 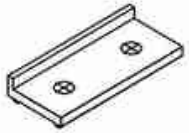 Ф11000 x4	*Евровинт* 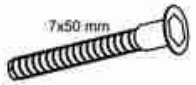 Ф01000 x18
Ключ для евровинта 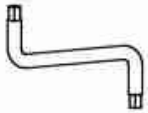 Ф02000 x1	*Заглушка для евровинта*  Ф03000 x18	*Планка соединительная L=746мм* 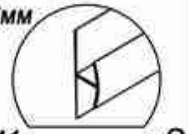 У03211 x2	*Гвоздь*  Ш03000 x58
*Шкант 8*30*  Ш08888 x4	*Шуруп 4*30*  Ш01300* x20	*Петля накладная* 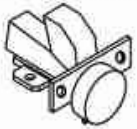 Ф12000 x8	*Шуруп 4*16*  Ш01100 x32
Штангодержатель  Ф08000 x2	*Ручка накладная 160мм* 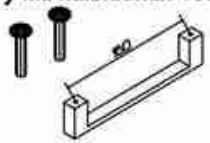 Ф06122 x2	*Заглушка самоклейка*  Ф03600 x20	*Штанга овальная L=765мм*  Ф09112 x1

Предприятие изготовитель оставляет за собой право на замену фурнитуры и комплектующих.

ООО «Мебель торг плюс»

Mebeltp.ru

1

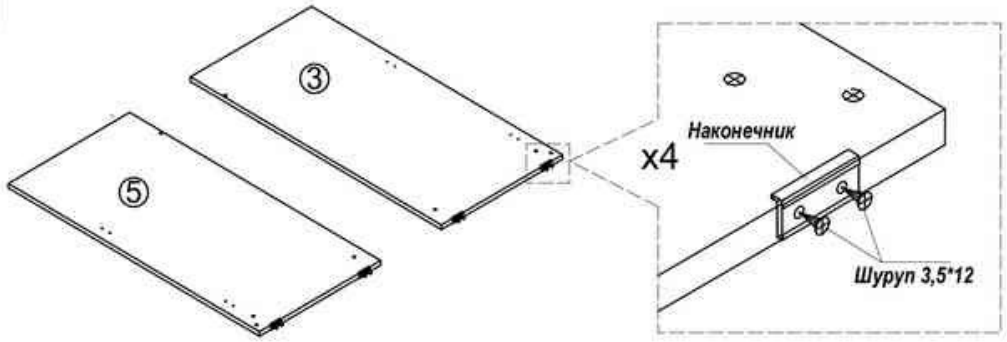

2

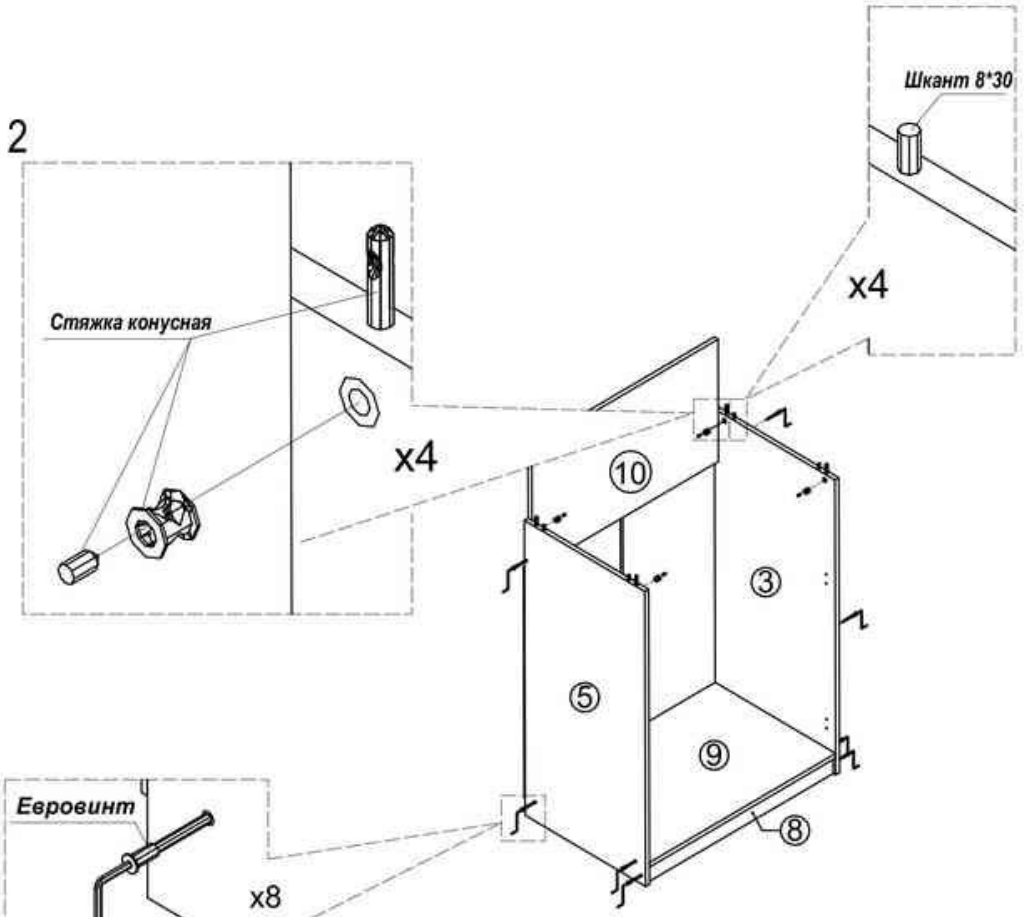

ООО «Мебель торг плюс»

Mebeltp.ru

3

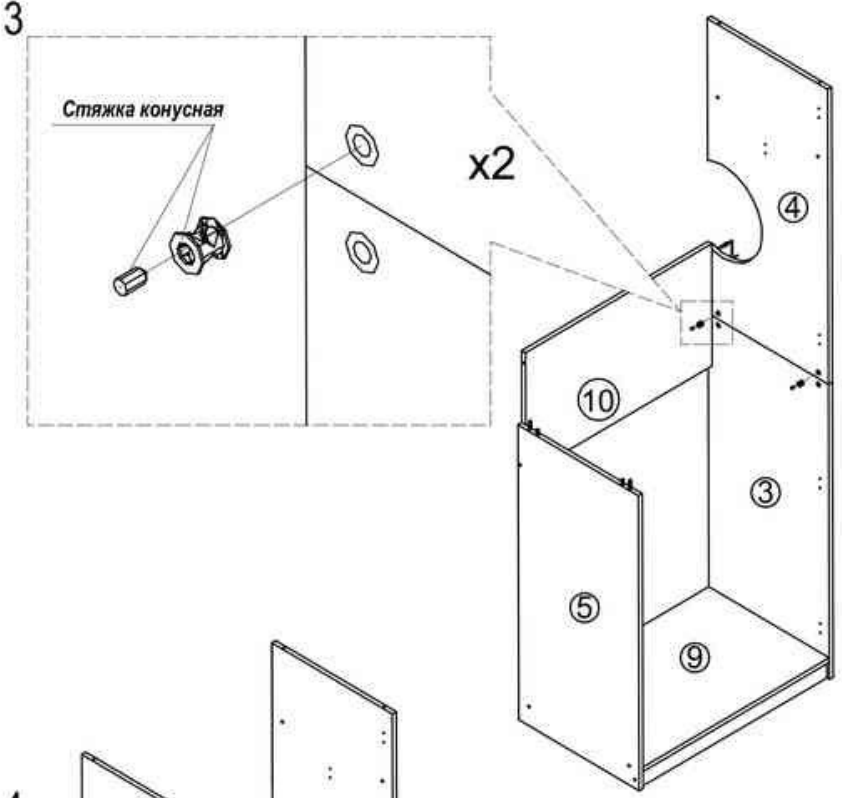

4

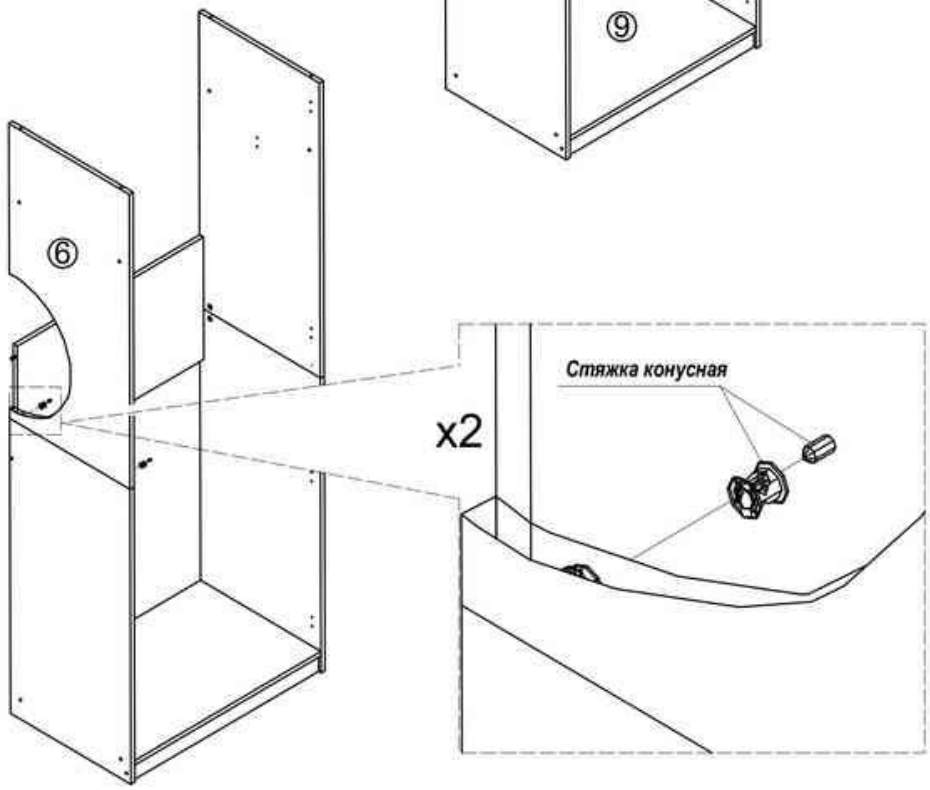

5

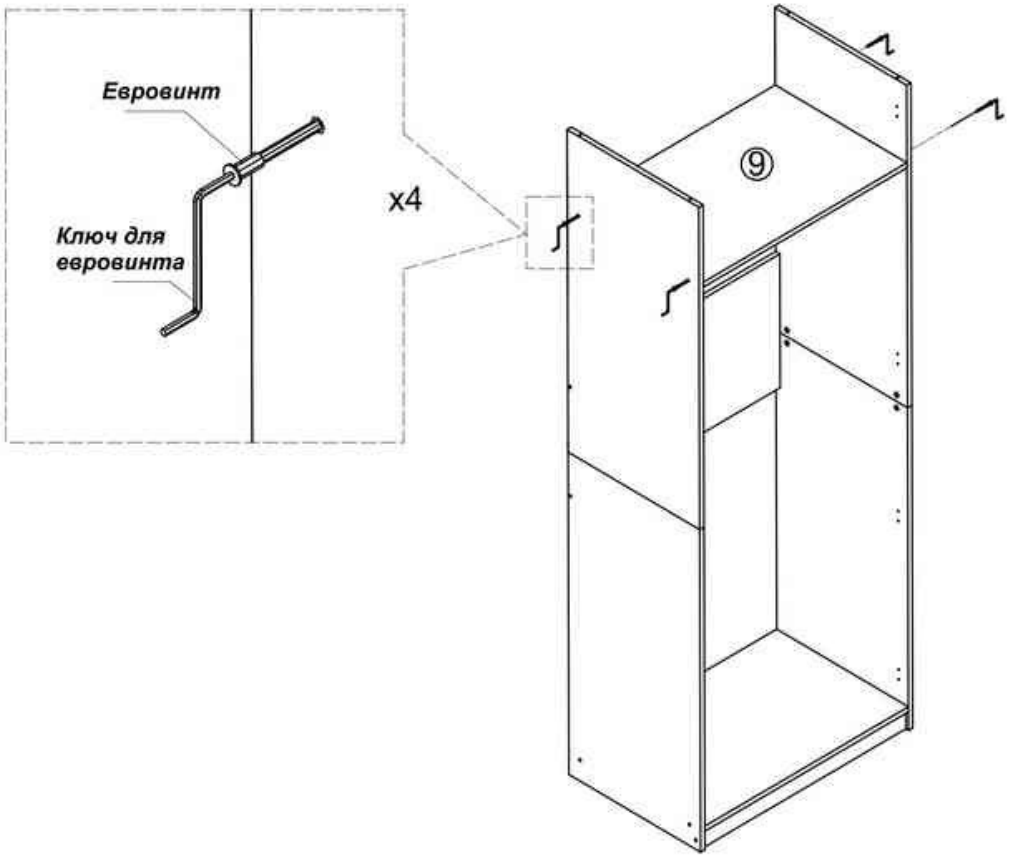

6

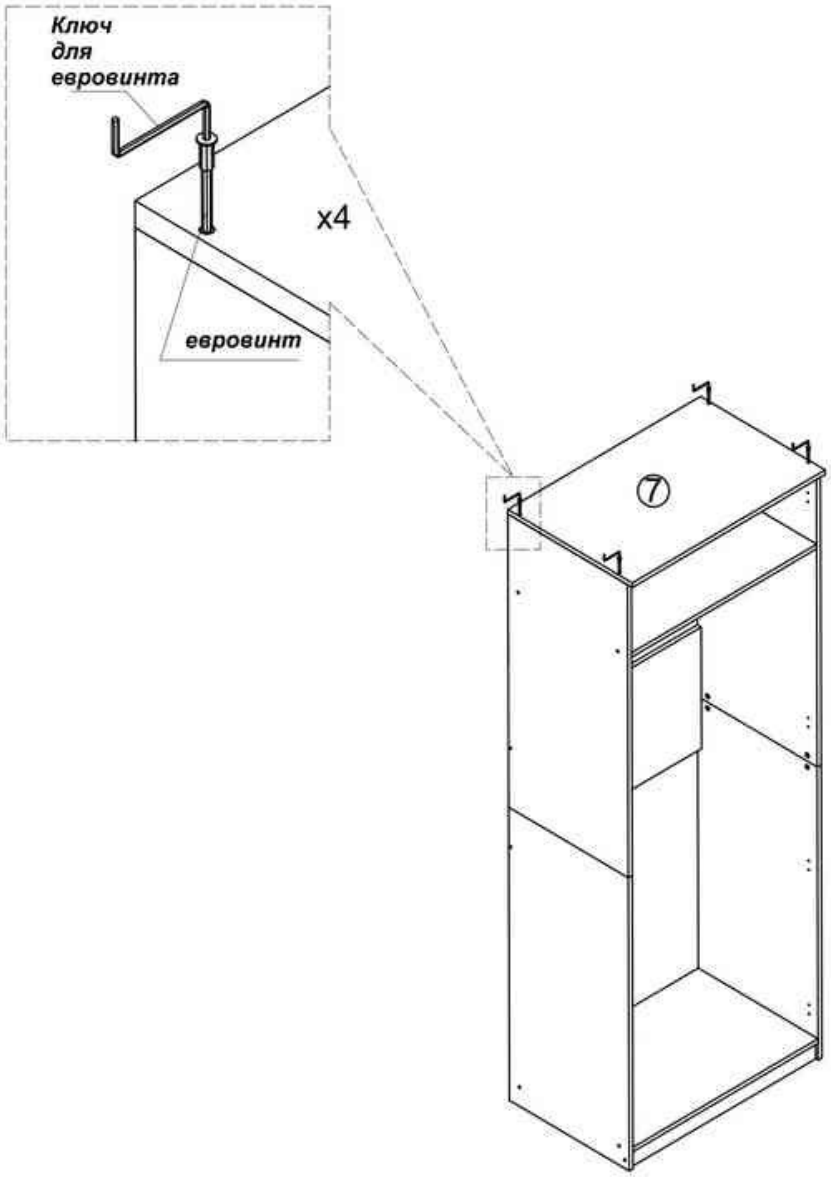

ООО «Мебель торг плюс»

Mebeltp.ru

7

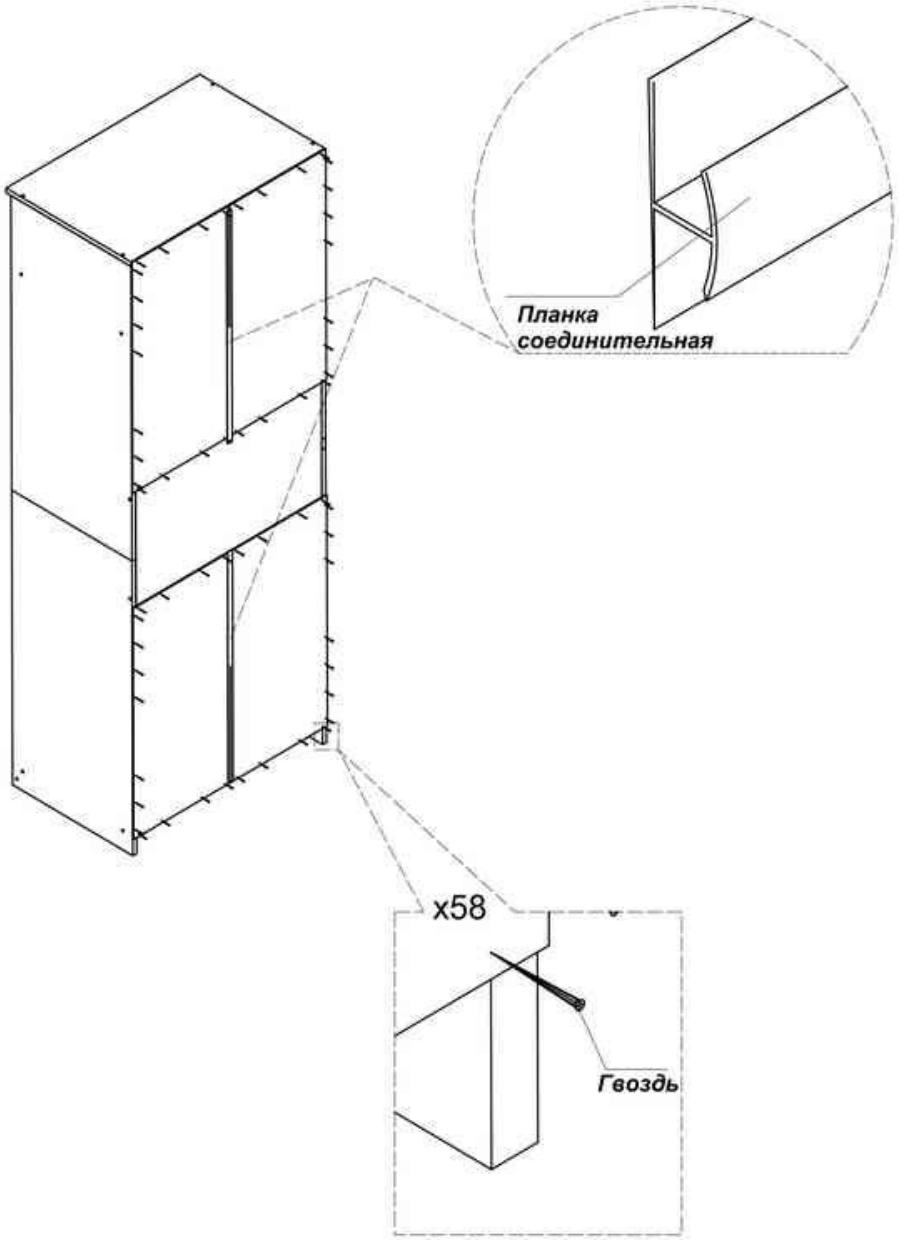

ООО «Мебель торг плюс»

Mebeltp.ru

8

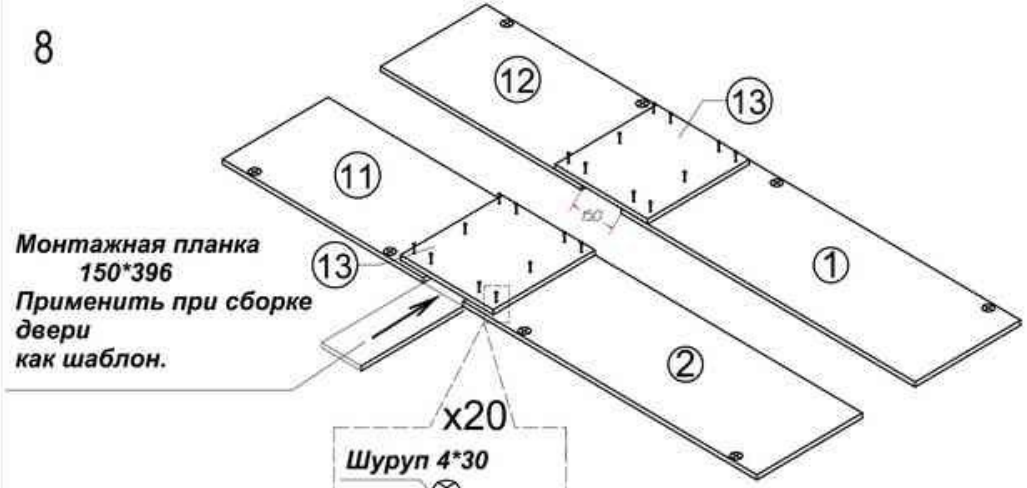

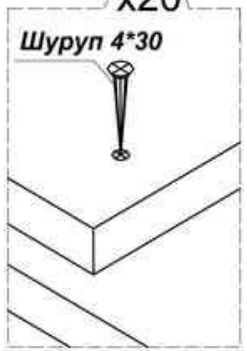

9



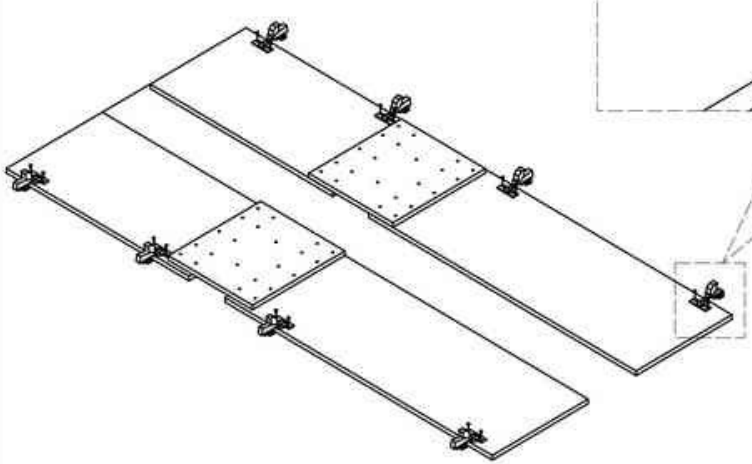

10

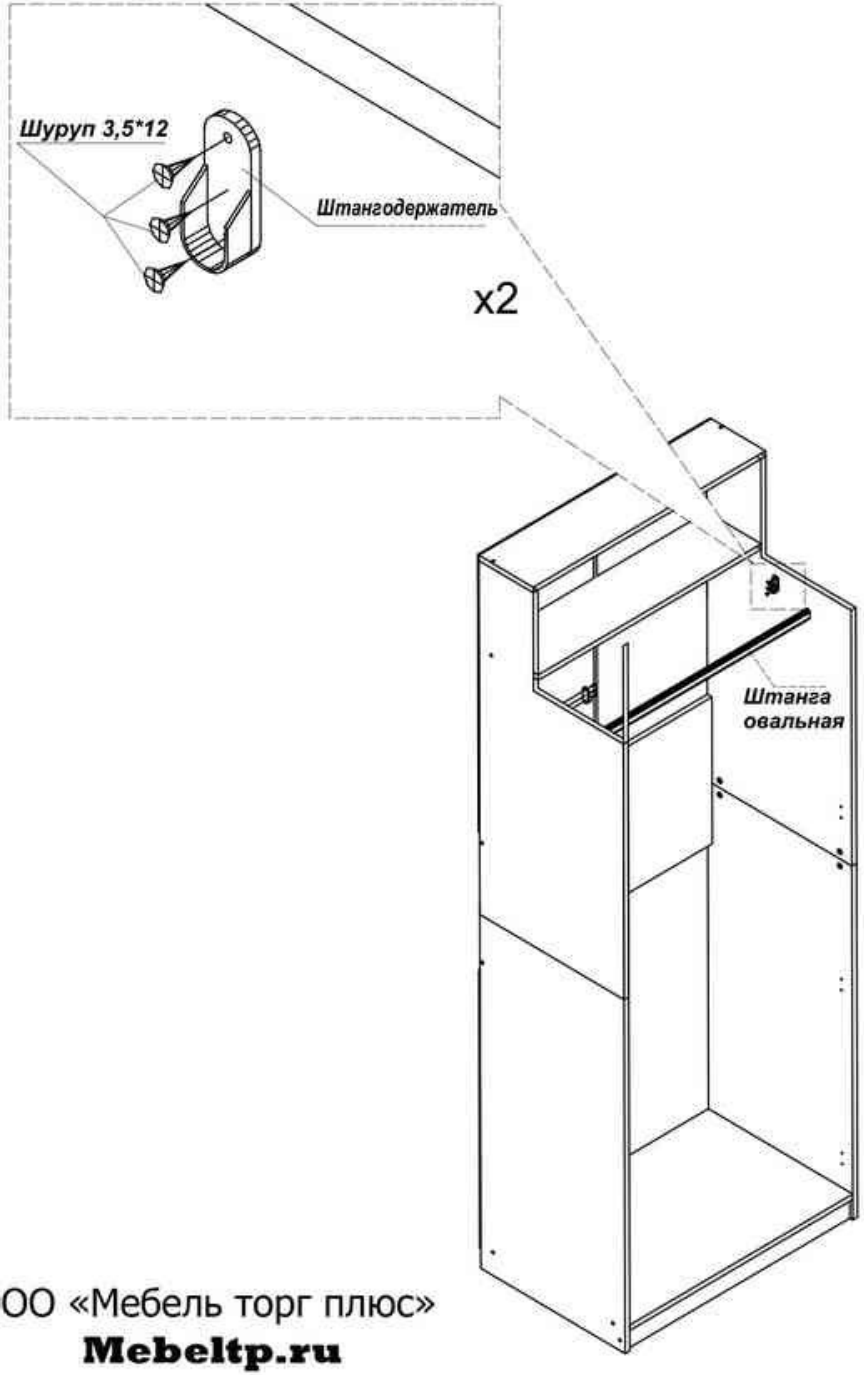

11

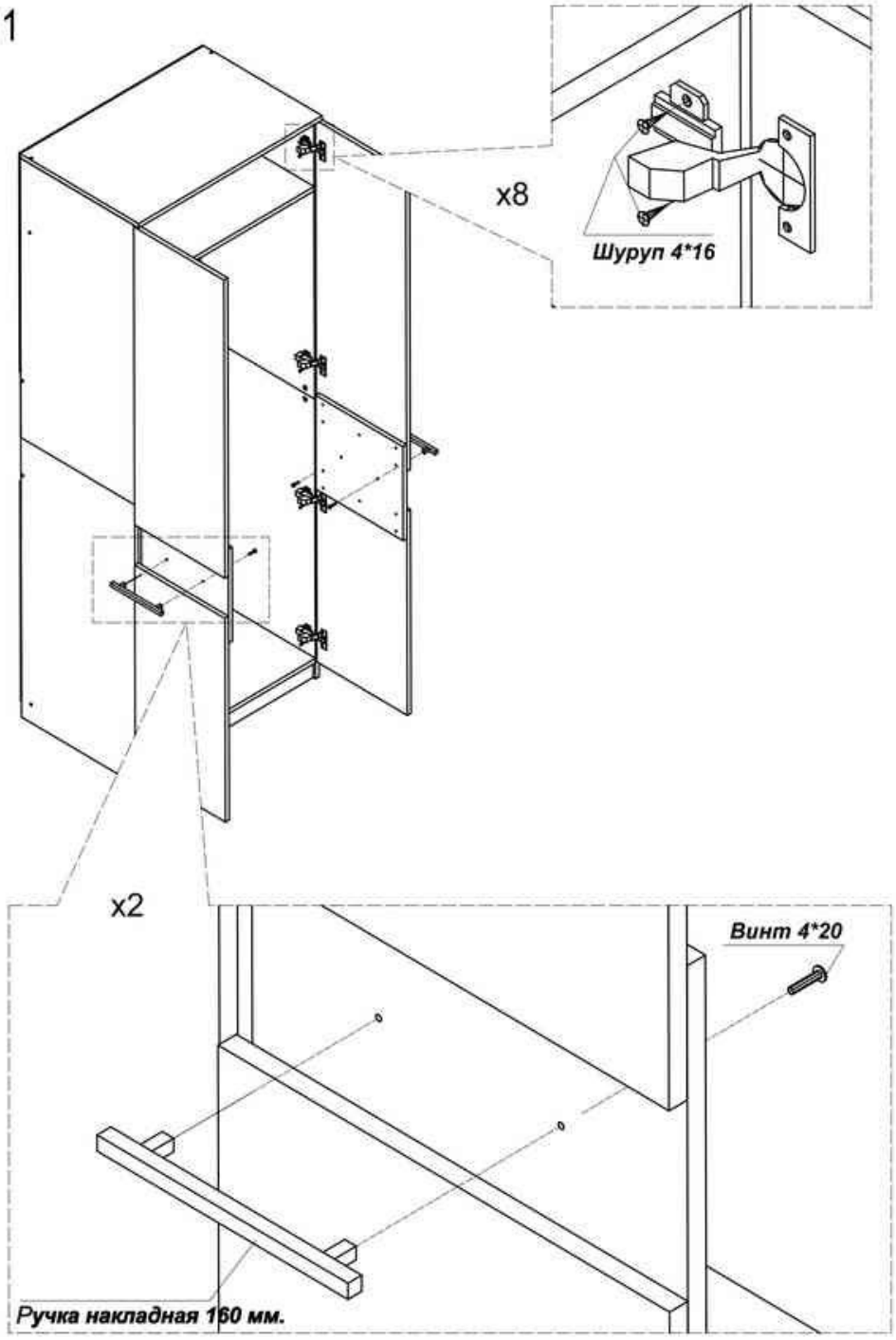

ООО «Мебель торг плюс»

Mebeltp.ru